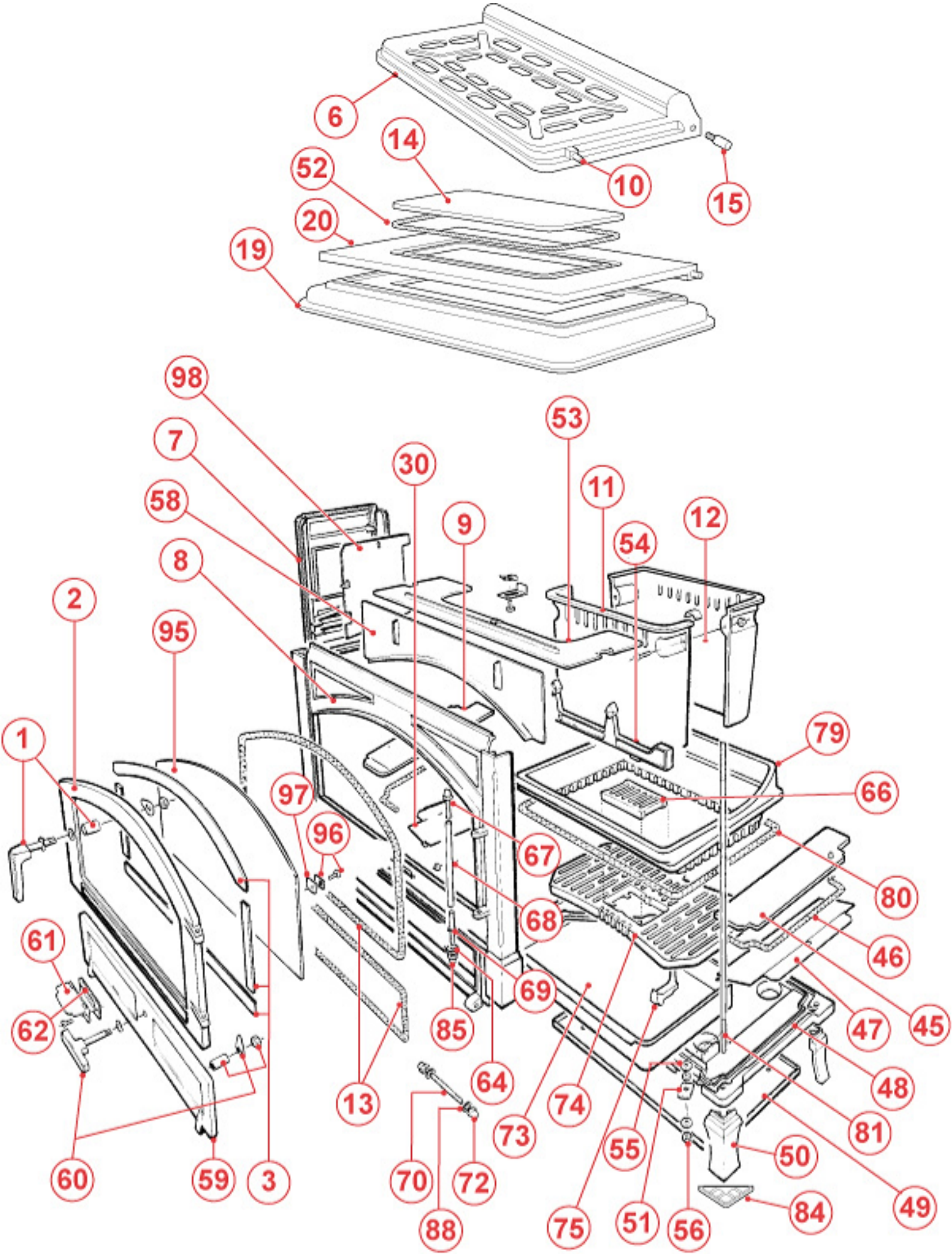
6
14
52
20
19
10
15
98
7
58
8
2
95
1
61
62
60
59
3
97
96
30
9
53
11
54
12
79
66
67
68
69
85
64
13
70
72
88
73
74
75
55
51
56
50
84
80
46
45
47
48
81
49

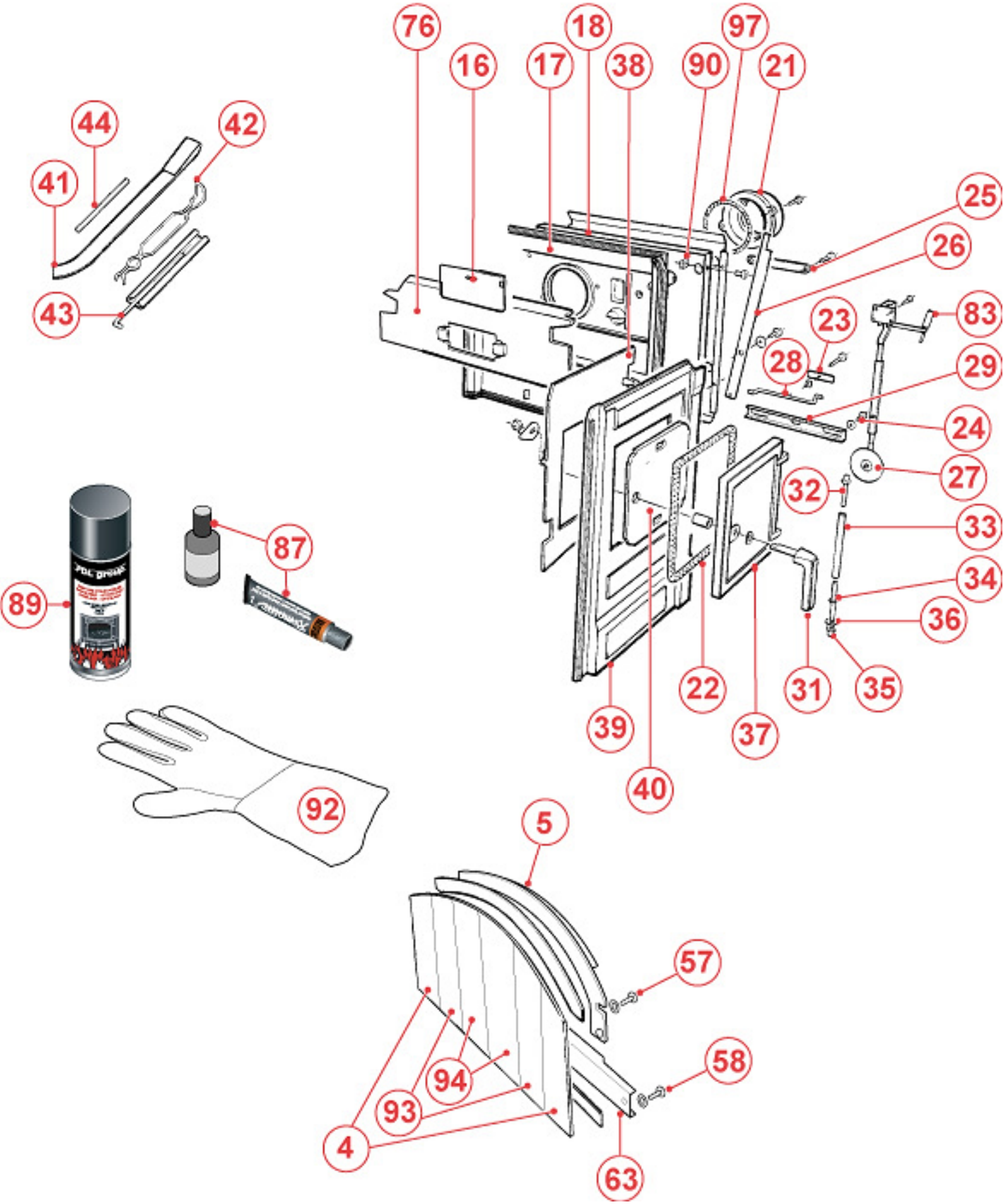
76
16
17
18
38
90
97
21
44
42
41
25
26
43
83
23
28
29
24
27
32
33
87
34
89
36
22
31
35
39
37
40
92
5
57
58
94
93
4
63